TIRING

PODJETJE ZA ŽELEZNIŠKI
INŽENIRING, D.O.O.
MOTNICA 11, 1236 TRZIN

TEL/FAX: (01) 56 23 555
E.MAIL: TIRING@TIRING.SI

3/5.1 NASLOVNA STRAN NAČRTA

OSNOVNI PODATKI O GRADNJI

NAZIV GRADNJE	**Umestitev novega železniškega postajališča ZBELOVO na glavni železniški progi Zidani Most–Šentilj-d.m.**
KRATEK OPIS GRADNJE	**Novi elektro priključek postajališča Zbelovo**
VRSTA GRADNJE	GRADNJA

DOKUMENTACIJA

VRSTA DOKUMENTACIJE:	IZVEDBENI NAČRT
ŠTEVILKA PROJEKTA:	**870**

PODATKI O NAČRTU

STROKOVNO PODROČJE NAČRTA	**3/5 NN priključek**
ŠTEVILKA NAČRTA	**870NN**
DATUM IZDELAVE	**Oktober 2022**

PODATKI O IZDELOVALCU NAČRTA

IME IN PRIIMEK POOBLAŠČENEGA ARHITEKTA, POOBLAŠČENEGA INŽENIRJA	Janez Verdnik, dipl.inž.el.
IDENTIFIKACIJSKA ŠTEVILKA	E-1615
PODPIS POOBLAŠČENEGA ARHITEKTA, POOBLAŠČENEGA INŽENIRJA	

PODATKI O PROJEKTANTU

PROJEKTANT (NAZIV DRUŽBE) NASLOV	TIRING, d.o.o. Motnica 11, 1236 Trzin
ODGOVORNA OSEBA PROJEKTANTA	Stipe Šošo, inž.grad.
PODPIS ODGOVORNE OSEBE PROJEKTANTA	
VODJA PROJEKTA	Jure Raspor, univ.dipl.inž.grad.
IDENTIFIKACIJSKA ŠTEVILKA	G-4076
PODPIS VODJE PROJEKTA	

ZG 3000	**0270.00**	**007.2130**	**S.1**	

PRILOGA 2C:

IZJAVA PROJEKTANTA NAČRTA IN POOBLAŠČENEGA STROKOVNJAKA, KI JE IZDELAL IZVEDBENI NAČRT IN PID

PROJEKTANT NAČRTA	
projektant (naziv družbe)	TIRING d.o.o.
naslov	Motnica 11, 1236 Trzin
odgovorna oseba projektanta načrta	Stipe Šošo, inž.grad.

IN POOBLAŠČENI STROKOVNJAK, KI JE IZDELAL NAČRT	
pooblaščeni strokovnjak	Janez Verdnik, dipl.inž.el.

IZJAVLJAVA:

da načrt

vrsta dokumentacije	**Izvedbeni načrt (IZn)**
strokovno področje načrta	3 Načrt s področja elektrotehnike
naziv načrta	3/5 NN priključek
številka načrta	870NN
datum izdelave	Oktober 2022

upošteva relevantne predpise in druge normativne dokumente ter da so upoštevane ustrezne bistvene in druge zahteve.

pooblaščeni strokovnjak	Janez Verdnik, dipl.inž.el.
identifikacijska številka	E-1615
podpis pooblaščenega strokovnjaka	
odgovorna oseba projektanta načrta	Stipe Šošo, inž.grad.
podpis odgovorne osebe projektanta načrta	

Vsebina:

1. UVOD ... 3

2. VARNOST PRI IZGRADNJI IN UPORABI ELEKTRIČNEGA PRIKLJUČKA ... 3

2.1 NEVARNOST IN ŠKODLJIVI VPLIVI ... 3
2.2 UKREPI PRED NEVARNOSTJO NEPOSREDNEGA DOTIKA ... 3
2.2.1 Zaščitni ukrepi pred nevarnostjo neposrednega dotika ... 3
2.2.2 Zaščitni ukrepi pred nevarnostjo posrednega dotika ... 4
2.3 ZAŠČITNI NORMATIVI PRI VZDRŽEVALNIH DELIH IN ODPRAVI NAPAK ... 4

3. NN DOVOD ... 4

3.1 OBSTOJEČE STANJE ... 4
3.2 NOVO NAČRTOVANO STANJE ... 5
3.3 PRIKLJUČITEV NA OMREŽJE ... 5
3.3.1 Opis in potek gradbenih del ... 5
3.3.2 Opis in potek elektro del ... 6
3.3.3 Oprema v PSPMO ... 6
3.4 OZEMLJITVE ... 7
3.5 NAVODILA ... 7

4. GRAFIČNE PRILOGE ... 7

TEHNIČNI OPIS K NAČRTU št. 870NN (IzN):

Novo merilno in odjemno mesto na železniškem postajališču ZBELOVO

1. UVOD

Projekt IzN – NN priključek za NOVO MERILNO IN ODJEMNO MESTO NA ŽELEZNIŠKEM POSTAJALIŠČU ZBELOVO je izdelan za izdajo soglasja za novo merilno mesto, Elektra Maribor, Vetrinjska ulica 2, 2000 Maribor. IzN je izdelan v skladu s Tehničnimi smernicami TSG-N-002:2021 – Nizkonapetostne električne inštalacije, Tehničnimi smernicami za tipizacijo merilnih mest pristojne elektro distribucije in ostalimi veljavnimi predpisi in standardi.

Upoštevane so ekonomsko in tehnično upravičene sodobne rešitve. Skladno z Zakonom o tehničnih zahtevah za proizvode in o ugotavljanju skladnosti /ZTZPUS-1/ (Ur.l. RS št. 17/11), je potrebno za ves vgrajeni material predložiti certifikat o ustreznosti in izjavo o skladnosti. Po končanih delih je potrebno izvesti kontrolne meritve priključka in inštalacij ter izdelati projekt izvedenih del.

V kolikor bo izvajalec del pri izvajanju del opazil neznano elektroenergetsko napravo, mora takoj ustaviti dela ter o tem obvestiti distributerja omrežja.

2. VARNOST PRI IZGRADNJI IN UPORABI ELEKTRIČNEGA PRIKLJUČKA

2.1 Nevarnost in škodljivi vplivi

Pri obratovanju in vzdrževanju priključka na javno elektroenergetsko omrežje so lahko prisotne nevarnosti:

a) Neposrednega dotika delov, ki so pod napetostjo, pri delih vzdrževanja naprav na elektroenergetskih postrojih;
b) Posrednega dotika delov, pri nepravilni uporabi, nestrokovnemu delu pri vzdrževanju, dotrajanosti ter pri okvarah posameznih elementov in ob udaru strele.

2.2 Ukrepi pred nevarnostjo neposrednega dotika

2.2.1 Zaščitni ukrepi pred nevarnostjo neposrednega dotika

a) Zaščita delov pod napetostjo z osnovno izolacijo, ki onemogoča vsak dotik delov, ki so pod napetostjo.
b) Zaščita s pregradami ali okvirji, pri kateri morajo biti vsi deli, ki so pod napetostjo zaprti ali pregrajeni tako, da onemogočajo vsak slučajen dotik delov pod napetostjo.

c) Zaščita z ovirami, ki preprečujejo naključni fizični dostop do delov pod napetostjo oziroma dotik delov pod napetostjo med delom na napravah pri rednem obratovanju.
d) Zaščita s postavitvijo zunaj dosega roke, ki je predvidena samo za preprečitev naključnih dotikov delov pod napetostjo (2,5 m od tal, 1,25 m vodoravno).

2.2.2 Zaščitni ukrepi pred nevarnostjo posrednega dotika

Da se prepreči nevarnost posrednega dotika so projektirane samo naprave, elementi in napeljave, ki so izdelane v skladu z veljavnimi predpisi.

a) Zaščita s samodejnim (avtomatičnim) odklopom napajanja, ki se uporablja v celotni napeljavi od transformatorske postaje do poslednjega porabnika v instalaciji.
b) Zaščita z zaščitno – ozemljilnimi napravami:
   - zaščitna ozemljitev TP, na katero se priključijo vsi kovinski deli naprav, ki ne pripadajo obratovalnemu tokokrogu in lahko ob okvari pridejo pod napetost
   - obratovalna ozemljitev NNO, ki morajo biti neposredno povezane z nevtralno točko omrežja
   - združena ozemljitev se izvede, če ni pogojev za ločeno zaščitno in obratovalno ozemljitev
   - ozemljitev kovinskih in armirano betonskih drogov na vodih visoke napetosti zaradi zaščite pred udarom strele
   - oblikovanje potenciala ob drogu s pogonom progovnega ločilnika DV ob drugih nizkonapetostnih vodih na katerih so nameščene priključne omarice ali so v močvirnem terenu ter obstaja nevarnost posrednega dotika.

2.3 Zaščitni normativi pri vzdrževalnih delih in odpravi napak

a) Vod mora biti predpisano vzdrževan, okvare je potrebno pravočasno odpraviti. Če je napaka takega obsega, da lahko povzroči škodo ali je nevarna okolici, jo je potrebno takoj odpraviti oziroma, če to ni mogoče, je potrebno nevarnost omejiti z začasnimi ukrepi.
b) Posluževanje in vzdrževanje voda lahko opravljajo samo za to strokovno usposobljene osebe s pooblastilom.
c) Pri vzdrževanju in posluževanju voda je obvezna uporaba predpisane zaščitne opreme, orodja in predpisanih osebnih zaščitnih sredstev.
d) Vsa vzdrževalna dela in remonte se lahko izvaja samo na podlagi dokumentov za varno delo (delovni program, delovni nalog, dovoljenje za delo)

Vsa dela pod napetostjo so prepovedana!

3. NN DOVOD

3.1 Obstoječe stanje

Novo železniško postajališče Zbelovo trenutno nima električnega odjema. V ta namen je potrebno postaviti novo prostostoječo omarico z vso potrebno merilno opremo.

3.2 Novo načrtovano stanje

Zaradi gradnje novega postajališča Zbelovo se izdela nova PSPMO v obliki prostostoječe zunanje priključno merilne omarice. Omarica bo locirana ob objektu novega postajališča. Izdelala se bo dodatna kabelska kanalizacija za priključni dovodni distribucijski kabel. Dvojna trasa bo potekala v zemlji od transformatorske postaje preko novo postavljenih kabelskih jaškov EKJ1 in EKJ2 premera Φ160 mm do novega prepusta. Pri omenjenem prepustu bo potrebno kabel uvleči v predpripravljeno kabelsko kanalizacijo. Od tu naprej bo trasa potekala preko jaškov EKJ3, EKJ4 in EKJ5 do nove PSPMO. Nova PSPMO bo namenjena za napajanje podhoda, perona ter naprav signalno komunikacijskih inštalacij.

Trasa je prilagojena morebitni kasnejši gradnji parkirišča na parcelni številki 196 ter pločnika ob lokalni cesti.

Predvidena trasa NN priključka poteka po nekaterih zasebnih zemljiščih in je v ta namen pred izvedbo potrebno pridobiti služnost na naslednjih parcelnih številkah: 1139/1, 1138/1, 197, 196, 192, 191.

Predvidena je priključna moč 35kW oziroma glavne varovalke 3x50A.

Zaščita pred električnih udarom je prilagojena na TT sistem napajanja omrežja, lokalno pa bo montiran ločilni transformator in izveden TN sistem ter za posamezne odvode uporabljena FID stikala.

3.3 Priključitev na omrežje

Predvidena prostostoječa omara PSPMO se bo na omrežje priklopila v obstoječi transformatorski postaji T-611 ZBELOVO 2 TERME. V ta namen je v omenjeni transformatorski postaji predvidena dograditev novega varovalnega elementa velikosti VL00/160A. Oznako omenjenega varovalnega elementa se uskladi tekom izvedbe glede na stanje v transformatorski postaji.

3.3.1 Opis in potek gradbenih del

Gradbena dela se bodo kot je navedeno zgoraj izvajala na različnih lastniških zemljiščih in bodo zajemala izkop nove trase energetskega kabla (kot je razvidno iz situacije). Poleg omenjenega je potrebno gradbeno izvesti postavitev nove PSPMO ter položiti kabelsko kanalizacijo od transformatorske postaje do lokacije nove PSPMO. Kabelska kanalizacija se izvede s DWP / PEHD cevema premera 2 x Φ160 mm.

3.3.2 Opis in potek elektro del

Po izvedenih gradbenih delih se predvideva naslednja elektro montažna dela:
- dograditev novega varovalnega elementa v obstoječi transformatorski postaji,
- postavitev nove PSPMO,
- postavitev ter montaža opreme v PSPMO,
- izdelava zaključkov kabelskega voda s priključitvijo na zbiralnični sistem v PSPMO,

Nova priključna merilna omarica bo termoplastične izvedbe s podstavkom, zaščite vsaj IP54, dimenzije 590x1065x320 mm, plastični podstavek višine 50 cm, montažna plošča, enojna vrata z okenci in ključavnico distribucijskega podjetja. Pod omarico se vgradi 3 cevi DWP / PEHD Φ160 mm (Stigmaflex), do globine 80 cm. Dve cevi sta namenjeni za dovod NN kabelskega omrežja (ena rezerva), ena cev pa za odvod do lokalne razdelilne omarice namenjene napajanju porabnikov postajališča.

Ob izvedbi del je potrebno upoštevati vse veljavne predpise, ki obravnavajo delo v bližini delov pod napetostjo, da se prepreči dotik z deli pod napetostjo ter s tem morebitne poškodbe ljudi in naprav. Pred pričetkom del se s sistemskim upravljalcem distribucijskega omrežja uskladi vsa potrebna dela za dodatno mehansko in električno zaščito nizkonapetostnih vodov ter za vzpostavitev breznapetostnega stanja med izvajanjem elektromontažnih del na NN kablovodu.

Pred izvedbo kakršnih koli del je potrebno pridobiti soglasje na projektne rešitve.

3.3.3 Oprema v PSPMO

Priključna merilna omarica bo opremljena s:
- trifaznim dvotarifnim števcem po specifikaciji distributerja,
- tipkalo za ponovni vklop
- varovalčni ločilnik VL00/160A
- odvodnik prenapetosti PROTEC B2, In=8/20,30kA za TT sistem (iskrišče)
- zbiralčni sistem 60
- PE letev
- N letev

<u>Vsa oprema mora dobavljena skladno s SODO (Sistemska obratovalna navodila za distribucijsko omrežje električne energije) ter pred montažo usklajena s pristojnim distribucijskim podjetjem / nadzornikom.</u>

Omarica bo zaklenjena s tipsko ključavnico pristojne elektro distribucije. Omarica mora imeti pred priklopom označene sponke, elemente in kable, označbo izvajalca / izdelovalca omarice na zunanji strani in vloženo plastificirano enopolno shemo priključka.

3.4 Ozemljitve

Glede na predvideni dovod oziroma TT sistem napajanja se ozemljilo med PSPMO in TR postajo **ne položi**. Železniško postajališče Zbelovo bo imelo izvedeno lastno ozemljilo z Rf valjancem 30 x 3,5 mm in ločeno od tirnice povratnega voda (uporabljen ločilni transformator).

Vsi spoji med posameznimi deli ozemljitvene naprave morajo biti ustrezno izvedeni. Po izvedbi ozemljitev je treba izvesti njihovo kontrolo glede na pogoje, ki so predpisani. Ti pogoji morajo biti obvezno izpolnjeni, tudi na račun morebitnih dodatnih polaganj valjanca. O stanju ozemljitvene naprave je treba voditi stalno evidenco.

3.5 Navodila

Pred pričetkom del je potrebno opraviti ogled strokovne službe pristojnega elektro distributerja in z njim določiti točno lokacijo postavitve opreme.

Vsa dela mora stalno nadzorovati predstavnik pristojne elektro distribucijske službe, predstavniki komunalnih organizacij in odgovorna oseba izvajalca in naročnika.

Dela je potrebno izvajati v skladu z Zakonom o varnosti in zdravju pri delu (ZVZD-1). Upoštevati je potrebno veljavne tehniške predpise in standarde. Ob križanji z ostalimi komunalnimi vodi izvajati izkope ročno in pazljivo.

Po opravljenih montažnih delih je potrebno opraviti meritve na kablu in ozemljitvi. V primeru uspešno opravljenih meritev preizkusno delovanje ni potrebno.

4. GRAFIČNE PRILOGE

1. Situacija EE vodov in opreme
2. Energetski razvod – novo stanje
3. Priključno merilna omarica
4. Kabelska kanalizacija - asfaltna površina
5. Kabelska kanalizacija – zelenica
6. križanje elektroenergetskega kabla
7. Detajl kabelskega jaška

V Trzinu, oktober 2022

Janez Verdnik, dipl.inž.el.

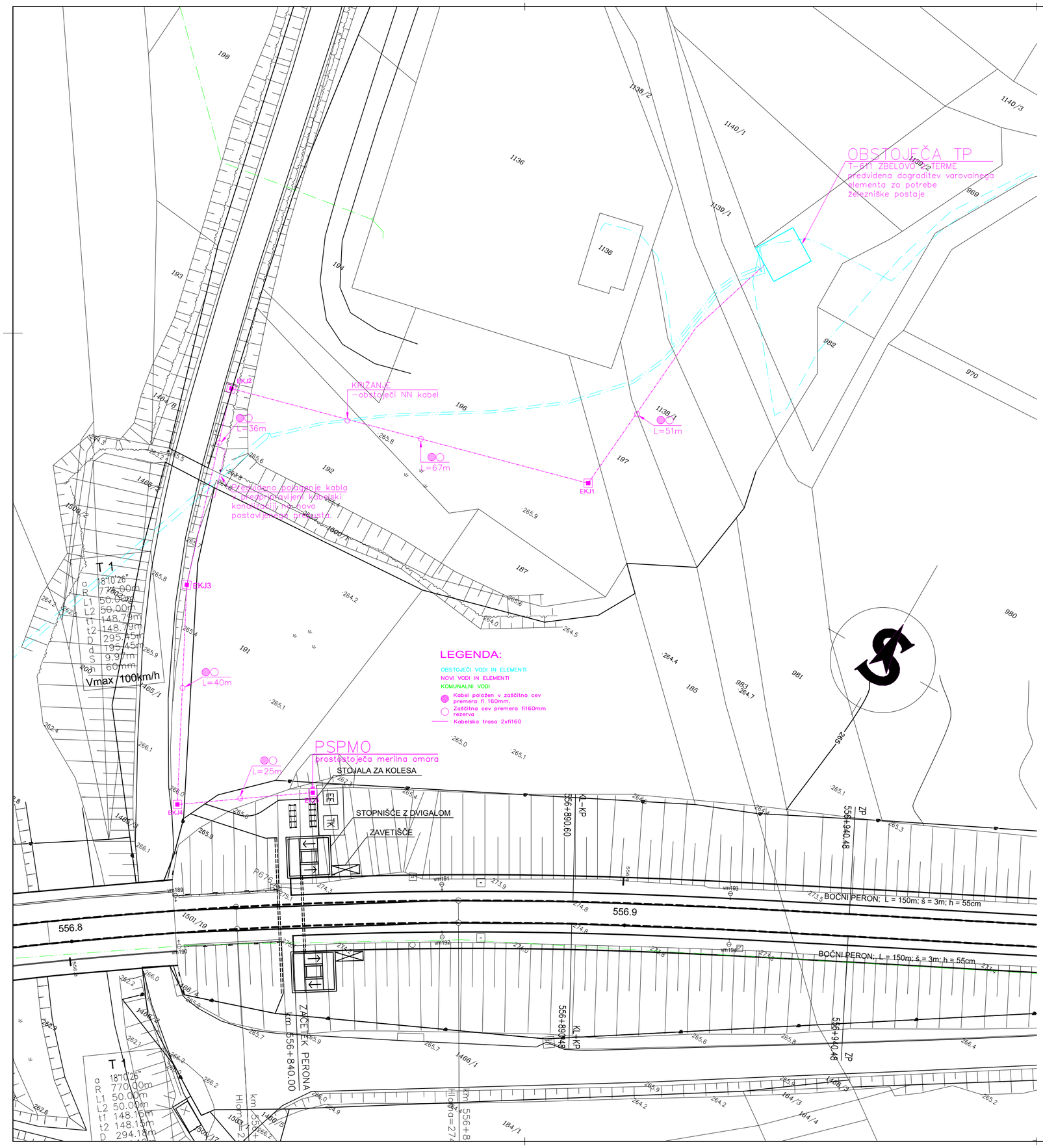

SITUACIJA

NN PRIKLJUČEK

M 1:500

Datum	Opis spremembe	Podpis

Projektant načrta

Podjetje za železniški inženiring, d.o.o.
Motnica 11
1236 Trzin
tel/fax 01/562 35 55

TIRING

Investitor

RS Ministrstvo za infrastrukturo
Direkcija RS za infrastrukturo
Tržaška cesta 19, 1000 Ljubljana

Faza: IzN

Projekt št.: 870 — Načrt št.: 870NN

Objekt

Umestite novega železniškega postajališča ZBELOVO na glavni železniški progi Zidani most - Šentilj - d.m.

Vodja projekta: J. RASPOR, univ.dipl.inž.grad. — Id. št.: G-4076

Pooblaščeni inženir: J. VERDNIK, dipl.inž.el. — Id. št.: E-1615

Obdelal: A. VALADŽIJA, dipl.inž.el.

Načrt: 3/5 NN priključek

Datum: oktober 2022

Risba: SITUACIJA NN PRIKLJUČKA

Merilo: 1:500 — Risba št.: 1

ZG1000	0219.00	007.2130	G.102.1	

Priključna moč: 35kW
Velikosti varovalnega elementa: 50A
Tranformatorska postaja: T-611 ZBELOVO 2 TERME
SN izvod: J32 DV 20 KV PODPLAT
Mesto priključitve: Transformatorska postaja
Sistem zaščite: TT

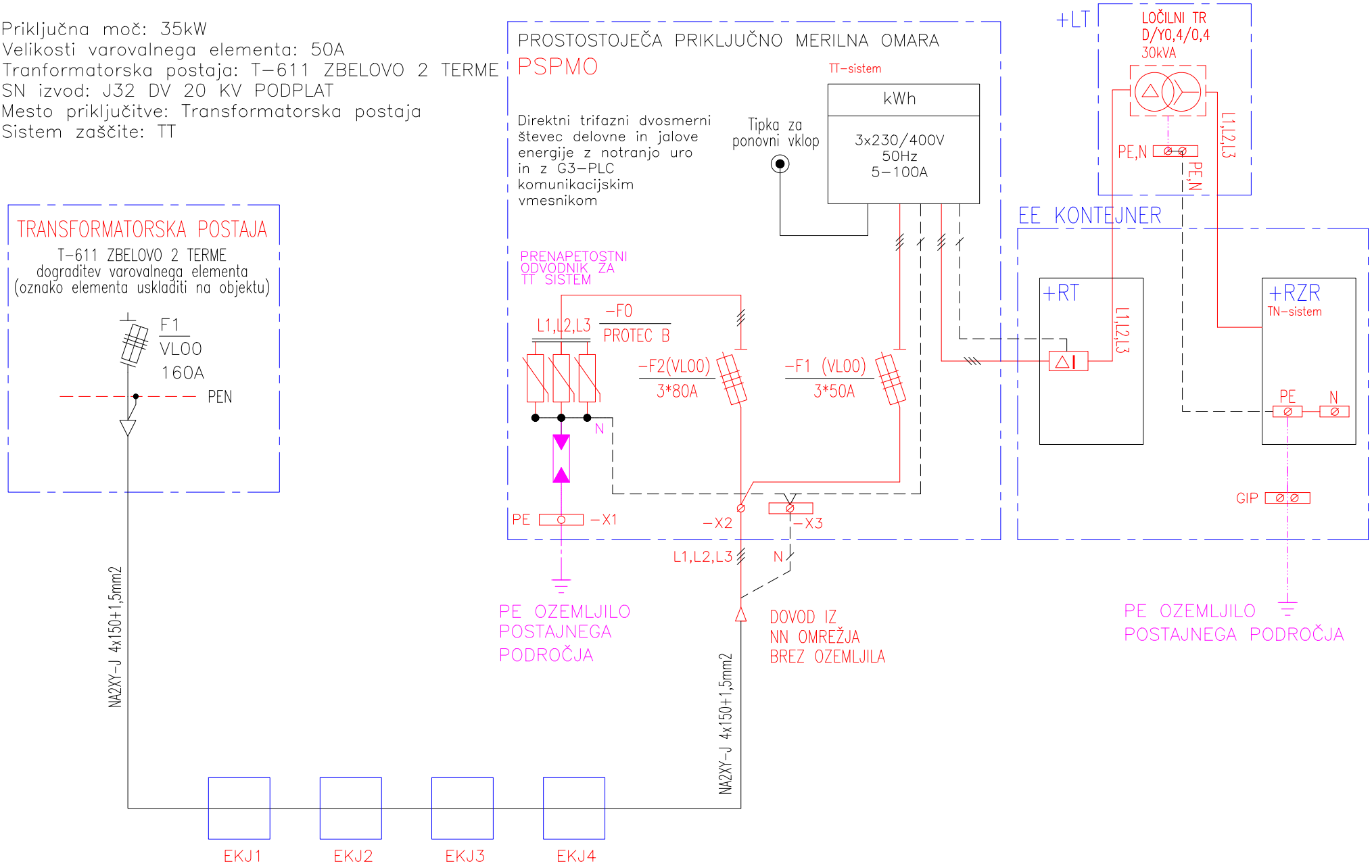

VSE PRAVICE PRIDRŽANE

Odg. vod. proj.:	Jure RASPOR	G-4076	Projektant:	Janez VERDNIK	E-1615	Objekt:	UMESTITEV NOVEGA ŽELEZNIŠKEGA POSTAJALIŠČA ZBELOVO	Projektant: TIRING	Vsebina dokumenta:	ENERGETSKI RAZVOD NOVO STANJE	Vsebina načrta:	3/5-NN PRIKLJUČEK	
Odg. projektant:	Janez VERDNIK	E-1615	Obdelal:	Aleksandar VALADŽIJA		Del objekta:	ENERGETSKI RAZVOD-DISTRIBUCIJA				Risba: 2	Revizija: 0	Stran: 1 / Strani: 1
									Št. projekta: 870NN	Vrsta projekta: IzN	Datum: 10-2022	Merilo:	Naprava: / Lokacija: /

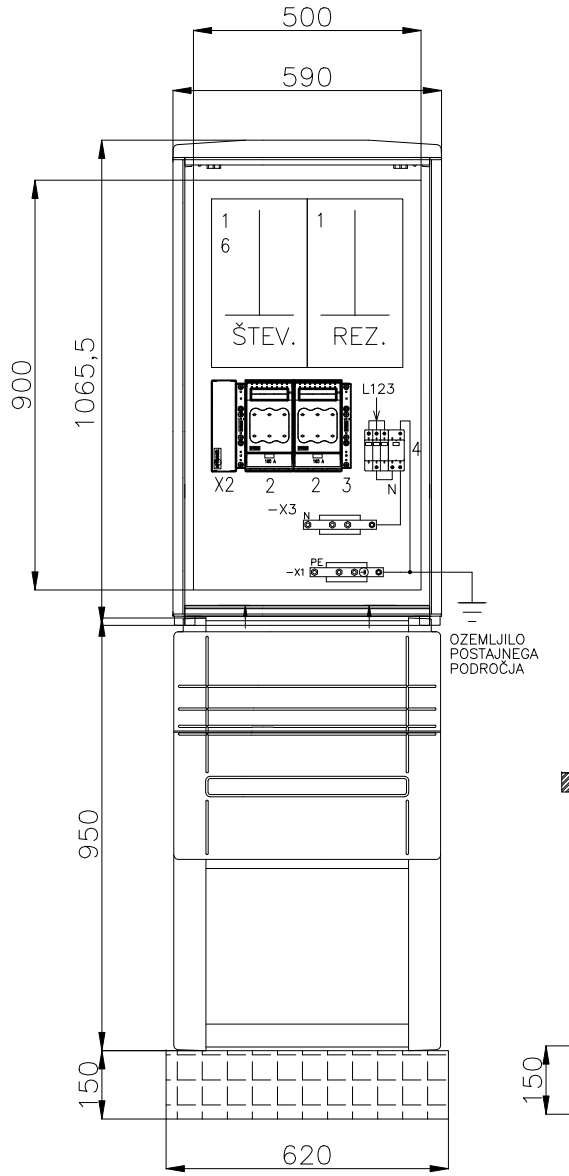

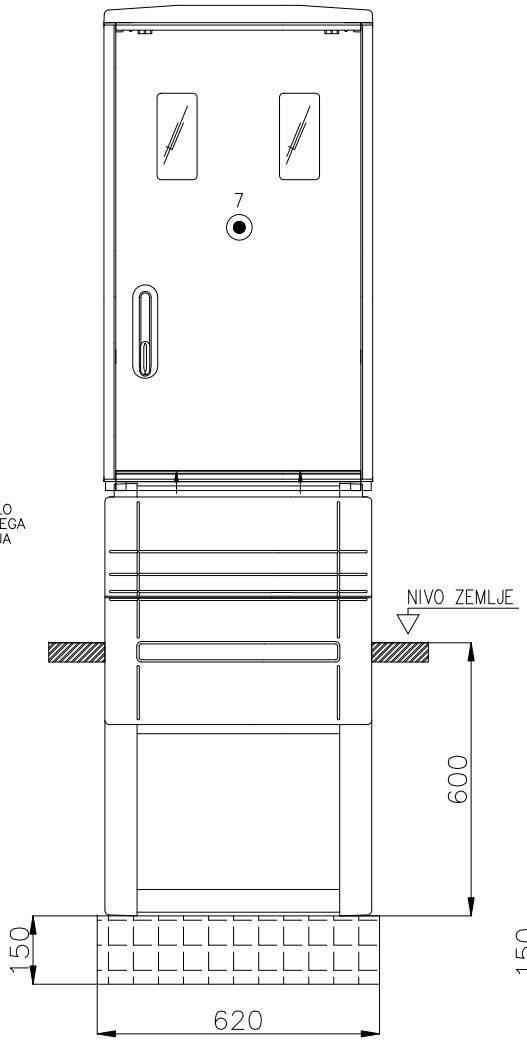

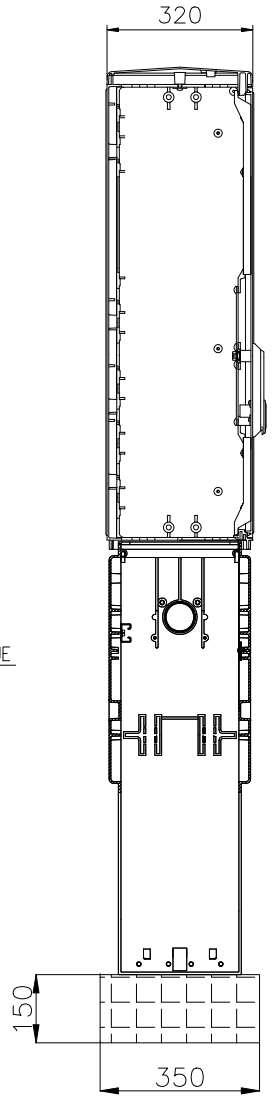

Sestavni deli

1	Števčna plošča
2	Varovalčni ločilnik VL00
3	Nosilec zbiralk 60mm
4	Odvodnik prenapetosti tip B za TT sistem
5	PEN zbiralka Cu 30x5mm
6	Števec električne energije
7	Tipkalo za ponovni vklop
X2	Priključna sponka za kable do 150mm^2, za zbiralčni sistem 60mm
X1	Priključna ozemljilna letev / sponka PE
X3	Priključna ničelna letev / sponka N

VSE PRAVICE PRIDRŽANE

Odg. vod. proj.:	Jure RASPOR	G-4076	Projektant:	Janez VERDNIK	E-1615	Objekt:	UMESTITEV NOVEGA ŽELEZNIŠKEGA POSTAJALIŠČA ZBELOVO	Projektant: TIRING	Vsebina dokumenta:	PRIKLJUČNO MERILNA OMARICA	Vsebina načrta:	3/5-NN PRIKLJUČEK
Odg. projektant:	Janez VERDNIK	E-1615	Obdelal:	Aleksandar VALADŽIJA		Del objekta:	ENERGETSKI RAZVOD-DISTRIBUCIJA		Risba: 3	Revizija: 0	Stran: 1 / Strani: 1	
									Št. projekta: 870NN	Vrsta projekta: IzN	Datum: 10-2022	Merilo: / Naprava: / Lokacija: /

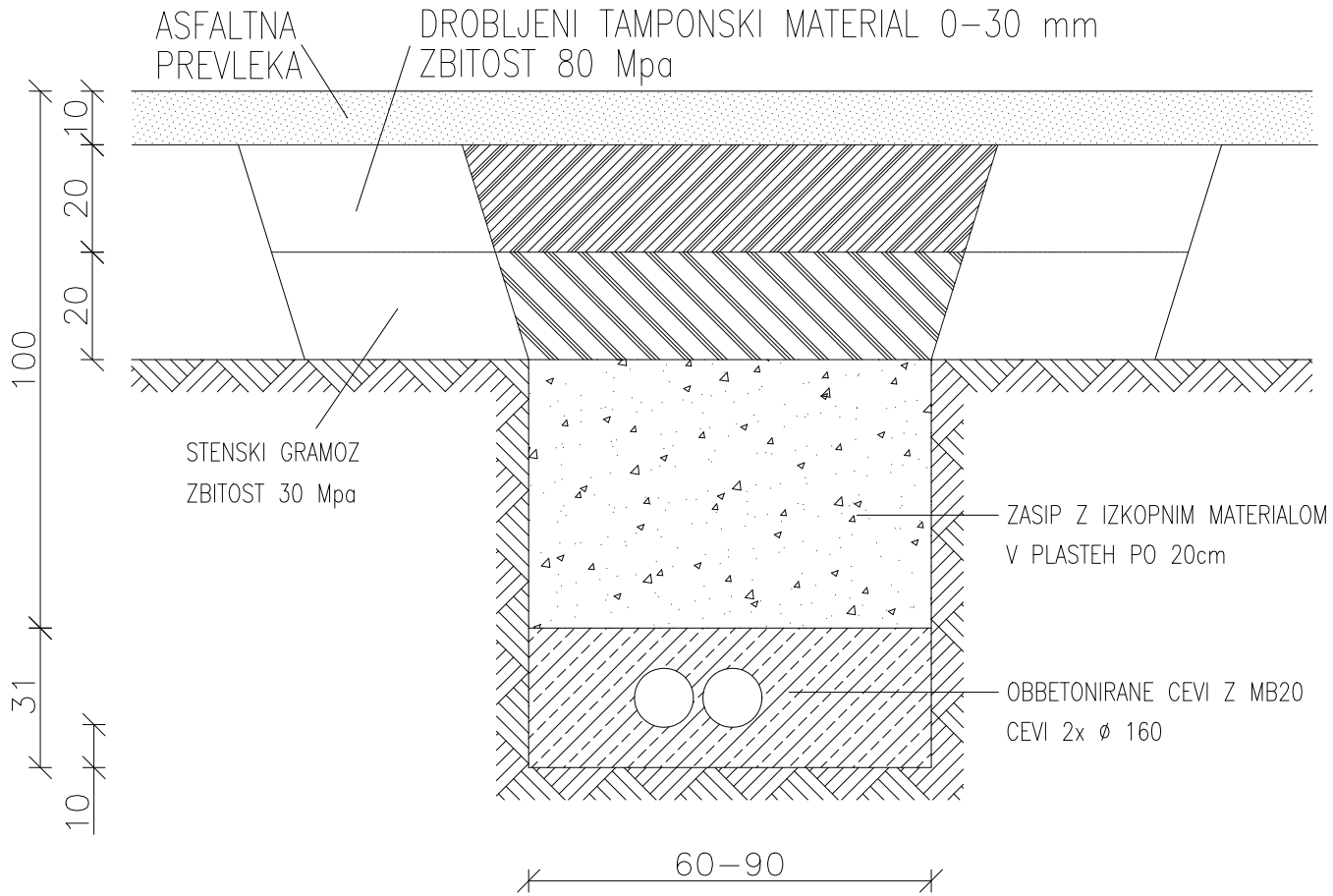

VSE PRAVICE PRIDRŽANE

Odg. vod. proj.:	Jure RASPOR	G–4076	Projektant:	Janez VERDNIK	E–1615	Objekt:	UMESTITEV NOVEGA ŽELEZNIŠKEGA POSTAJALIŠČA ZBELOVO	Projektant: TIRING	Vsebina dokumenta:	KABELSKA KANALIZACIJA ASFALTNA POVRŠINA	Vsebina načrta:	3/5–NN PRIKLJUČEK	
Odg. projektant:	Janez VERDNIK	E–1615	Obdelal:	Aleksandar VALADŽIJA		Del objekta:	ENERGETSKI RAZVOD–DISTRIBUCIJA				Risba: 4	Revizija: 0	Stran: 1 / Strani: 1
									Št. projekta: 870NN	Vrsta projekta: IzN	Datum: 10–2022	Merilo:	Naprava: / Lokacija: /

POLAGANJE EL. KABLOV
KABELSKA KANALIZACIJA
ZELENICA

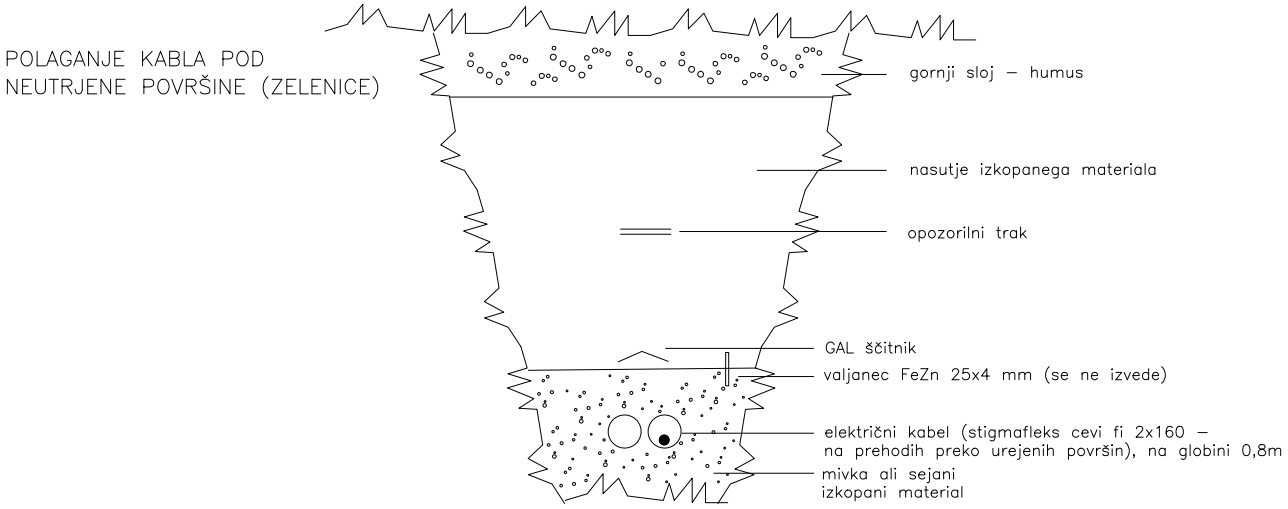

VSE PRAVICE PRIDRŽANE

Odg. vod. proj.:	Jure RASPOR	G–4076	Projektant:	Janez VERDNIK	E–1615	Objekt:	UMESTITEV NOVEGA ŽELEZNIŠKEGA POSTAJALIŠČA ZBELOVO	Projektant: TIRING	Vsebina dokumenta:	KABELSKA KANALIZACIJA – ZELENICA	Vsebina načrta:	3/5–NN PRIKLJUČEK	
Odg. projektant:	Janez VERDNIK	E–1615	Obdelal:	Aleksandar VALADŽIJA		Del objekta:	ENERGETSKI RAZVOD–DISTRIBUCIJA				Risba: 5	Revizija: 0	Stran: 1 / Strani: 1
									Št. projekta: 870NN	Vrsta projekta: IzN	Datum: 10–2022	Merilo:	Naprava: / Lokacija: /

PRIBLIŽEVANJE EL. KABLOV DRUGIM KOMUNALNIM VODOM

križanje energetskega kabla s kanalizacijo

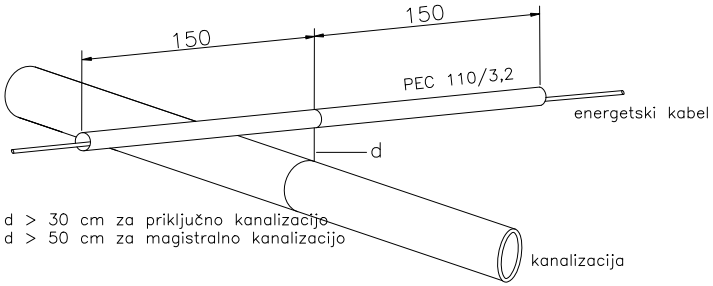

d > 30 cm za priključno kanalizacijo
d > 50 cm za magistralno kanalizacijo

križanje energetskega kabla z vodovodom

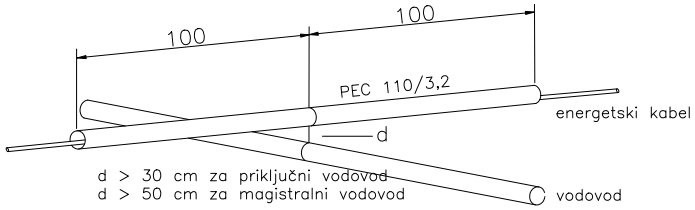

d > 30 cm za priključni vodovod
d > 50 cm za magistralni vodovod

križanje energetskega kabla s TK vodom

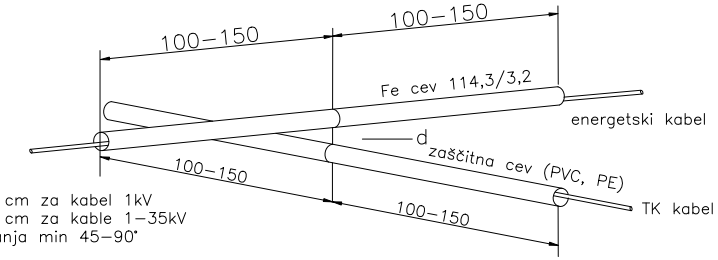

d > 30 cm za kabel 1kV
d > 50 cm za kable 1–35kV
kot križanja min 45–90°

paralelni potek energetskega kabla in TK voda

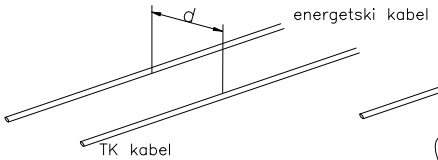

d > 50 cm za kable do 20kV
d > 100 cm za kable nad 20kV

paralelni potek energetskega kabla in kanalizacije

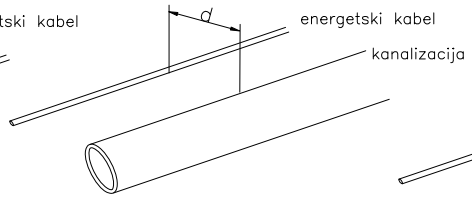

d > 50 cm za priključno kanalizacijo
d > 150 cm za magistralno kanalizacijo

paralelni potek energetskega kabla in vodovoda

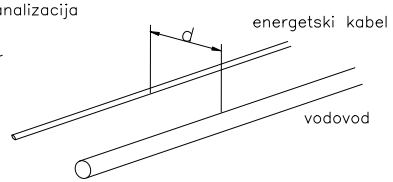

d > 50 cm za priključni vodovod
d > 150 cm za magistralni vodovod

VSE PRAVICE PRIDRŽANE

Odg. vod. proj.:	Jure RASPOR	G–4076	Projektant:	Janez VERDNIK	E–1615	Objekt:	UMESTITEV NOVEGA ŽELEZNIŠKEGA POSTAJALIŠČA ZBELOVO	Projektant: TIRING	Vsebina dokumenta:	KRIŽANJE ELEKTROENERGETSKEGA KABLA	Vsebina načrta:	3/5–NN PRIKLJUČEK
Odg. projektant:	Janez VERDNIK	E–1615	Obdelal:	Aleksandar VALADŽIJA		Del objekta:	ENERGETSKI RAZVOD–DISTRIBUCIJA		Risba: 6	Revizija: 0	Stran: 1 / Strani: 1	
									Št. projekta: 870NN	Vrsta projekta: IzN	Datum: 10–2022	Merilo: / Naprava: / Lokacija: /

Kabelski jašek BC

PREREZ A–A

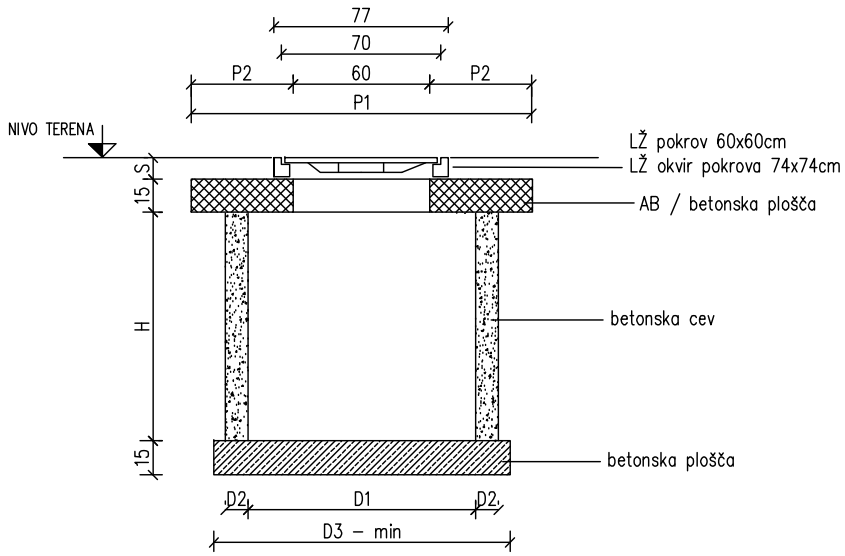

TLORIS

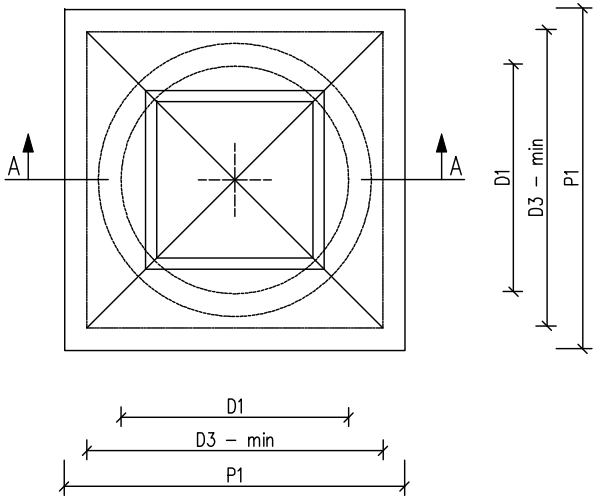

KABELSKI JAŠEK	OZNAKA KJ	D1 (cm)	D2 (cm)	D3 (cm)	P1 (cm)	P2 (cm)
BCø50cm	KJ BC–50	50	10	80	100	20
BCø60cm	KJ BC–60	60	10	90	110	25
BCø80cm	KJ BC–80	80	10	110	130	35
BCø100cm	KJ BC–100	100	10	130	150	45
BCø120cm	KJ BC–120	120	10	150	170	55
BCø140cm	KJ BC–140	140	13	170	170	55

VSE PRAVICE PRIDRŽANE

Odg. vod. proj.:	Jure RASPOR	G–4076	Projektant:	Janez VERDNIK	E–1615	Objekt:	UMESTITEV NOVEGA ŽELEZNIŠKEGA POSTAJALIŠČA ZBELOVO	Projektant: TIRING	Vsebina dokumenta:	DETAJL KABELSKEGA JAŠKA	Vsebina načrta:	3/5–NN PRIKLJUČEK	
Odg. projektant:	Janez VERDNIK	E–1615	Obdelal:	Aleksandar VALADŽIJA		Del objekta:	ENERGETSKI RAZVOD–DISTRIBUCIJA				Risba: 7	Revizija: 0	Stran: 1 / Strani: 1
									Št. projekta: 870NN	Vrsta projekta: IzN	Datum: 10–2022	Merilo:	Naprava: / Lokacija: /

ELEKTRO MARIBOR
podjetje za distribucijo
električne energije, d.d.

Vetrinjska ulica 2,
2000 Maribor Slovenija

OE ELEKTRO SLOVENSKA BISTRICA
Kolodvorska ulica 21 a,
2310 Slovenska Bistrica

> T: +386 (0)2 22-00-500 (h.c.)
> F: +386 (0)2 81-81-246
> P.P.: 120
> E: info@elektro-maribor.si
> www.elektro-maribor.si
> TRR/IBAN: 045150000570955
> SWIFT KODA: KBMASI2X

TIRING, d.o.o.
MOTNICA 11

1236 TRZIN

Vaš znak: _____ Naš znak: 1281680 (4001-1449/2021-2) Slovenska Bistrica, dne: 11. 10. 2021

ELEKTRO MARIBOR d.d. za distribucijskega operaterja na osnovi 465. člena Energetskega zakona (Ur.l. RS, št. 17/14, 81/15, 43/19 in 65/20), Pravilnika o pogojih in omejitvah gradenj, uporabe objektov ter opravljanja dejavnosti v območju varovalnega pasu elektroenergetskih omrežij (Ur.l. RS, št. 101/10, 17/14 - EZ-1), Sistemskih obratovalnih navodil za distribucijski sistem električne energije (Ur.l. RS, št. 7/21 - v nadaljevanju SONDSEE) in 30. člena Gradbenega zakona (Ur.l. RS, št. 61/17, 72/17 - popr. in 65/20) ter na podlagi vloge z dne **3. 9. 2021** izdaja

PROJEKTNE POGOJE št. 1281680 (4001-1449/2021-2)

I. UVODNE UGOTOVITVE

Dokumentacija: IZP, št. 859, SEPTEMBER 2021
Izdelovalec projekta: TIRING, d.o.o., MOTNICA 11, 1236 TRZIN
Investitor: DIREKCIJA RS ZA INFRASTRUKTURO, TRŽAŠKA CESTA 19, 1000 LJUBLJANA
Objekt: UMESTITEV NOVEGA ŽELEZNIŠKEGA POSTAJALIŠČA

Katastrska občina	Parcelne številke
1121 - ZBELOVSKA GORA	191, 192, 193, 194, 196, 197, 200, 1138/1, 1464/1, 1464/7, 1464/8, 1465/1, 1465/2, 1466/1, 1500/1, 1502/12, 1501/19
1120 - ZGORNJE LAŽE	1385/1

II. POTEK OBSTOJEČEGA DISTRIBUCIJSKEGA SISTEMA

1. V projektno dokumentacijo DGD je potrebno vrisati obstoječe elektroenergetske vode in naprave. Potek trase naših vodov in naprav je razviden v priloženem situacijskem načrtu oz. si jih je potrebno pridobiti na elektrodistribucijskem podjetju ELEKTRO MARIBOR d.d.

2. Pred začetkom posega v prostor je potrebno v pristojnem nadzorništvu naročiti zakoličbo naših vodov in naprav ter zagotoviti nadzor pri vseh gradbenih delih v bližini elektroenergetskih vodov in naprav.

3. Najmanj 7 dni pred pričetkom del je potrebno zagotoviti zakoličbo kablovodov in nadzor nad izvedbo del s strani upravljavca elektroenergetskega omrežja. Investitor nosi odgovornost za časovno usklajenost izvedbe vseh potrebnih del.

III. TEHNIČNI POGOJI GLEDE PRIBLIŽEVANJA OBJEKTA OBSTOJEČEMU DISTRIBUCIJSKEMU SISTEMU IN NAPRAVAM

1. Pogoji:

   Vsa križanja z obstoječimi elektroenergetskimi podzemnimi vodi in paralelne poteke, je potrebno geodetsko posneti in posnetek v pisni in elektronski obliki dostaviti Elektru Maribor, d.d. najkasneje na dan tehničnega pregleda.

   Vsa dela v bližini električnih vodov in naprav je možno izvajati samo ročno in pod strokovnim nadzorom predstavnika Elektro Maribor, d.d.

IV. POGOJI ZA PRIKLJUČITEV OBJEKTA NA DISTRIBUCIJSKI SISTEM

Odjem

- Predvidena priključna moč: 35 kW
- Nazivna napetost na prevzemno-predajnem mestu: 400 V
- Priključno mesto: TRANSFORMATORSKA POSTAJA T-611 ZBELOVO 2 TERME (LASTEN IZVOD)
- Transformatorska postaja T-611 ZBELOVO 2 TERME se napaja z električno energijo iz razdelilne transformatorske postaje RTP-15 SLOVENSKA BISTRICA 110/20 KV, SN izvod J32 DV 20 KV PODPLAT. Kratkostična moč na zbiralkah 20 kV znaša 46,6 MVA, velikost toka enopolnega zemeljskega kratkega stika pa je 170 A. V primeru, da nastane okvara na 20 kV distribucijskem sistemu, deluje naprava za avtomatski ponovni vklop s časovno zakasnitvijo 0 s (prva stopnja) in 0 s (druga stopnja).
- Distribucijski sistem v točki priključitve omogoča TN sistem zaščite.
- Predvideno leto priključitve: 2021

Po izdaji gradbenega dovoljenja in pred začetkom izgradnje priključka je potrebno na osnovi 147. člena Energetskega zakona (Ur.l. RS, št. 17/14, 81/15, 43/19 in 65/20) pridobiti soglasje za priključitev.

V. OSTALI POGOJI

1. Vso elektroenergetsko infrastrukturo (morebitne prestavitve vodov, ureditve mehanskih zaščit in novogradnje), je potrebno projektno obdelati v skladu s temi projektnimi pogoji, veljavnimi tipizacijami distribucijskih podjetij, veljavnimi tehničnimi predpisi in standardi, ter pridobiti upravno dokumentacijo. Elektroenergetska infrastruktura mora biti projektno obdelana v posebni mapi.
   V kolikor naštetih pogojev ne bo mogoče izpolnjevati je potrebno elektroenergetske vode prestaviti oz. jih rekonstruirati.
2. Priporočamo, da v izogib kasnejšim popravkom soglasij in projektne dokumentacije, investitor že pred začetkom projektiranja pridobi dokazila o pravici gradnje elektroenergetske infrastrukture, kar pomeni, da morajo biti pridobljene overjene tripartitne služnostne pogodbe z lastniki zemljišč, kjer bo navedeno, da ima **ELEKTRO MARIBOR d.d.** pravico vpisa služnostne pravice gradnje in vzdrževanja omenjene infrastrukture v zemljiško knjigo.
3. Po izdaji gradbenega dovoljenja in pred začetkom izgradnje priključka je potrebno na osnovi 147. člena Energetskega zakona (Ur.l. RS, št. 17/14) pridobiti soglasje za priključitev.
4. Investitorja bremenijo stroški morebitnih prestavitev obstoječih elektroenergetskih vodov, ki so last Elektro Maribor d.d., ter vsi stroški, zaradi neupoštevanja navodil iz teh pogojev.

5. **Za vse elektroenergetske vode in objekte, ki so predmet teh projektnih pogojev in bodo last Elektro Maribor d.d., mora investitor pri Elektro Maribor d.d. pridobiti ustrezno upravno in projektno dokumentacijo. Investitor nosi odgovornost za časovno usklajenost izvedbe vseh potrebnih del.**
6. Izvedba del na elektroenergetskih vodih, ki so last Elektro Maribor d.d., ne more biti predmet javnega razpisa. Omenjena dela mora investitor naročiti pri Elektro Maribor d.d.

Ti projektni pogoji veljajo dve leti od dneva izdaje!

Slovenska Bistrica, 11. 10. 2021

Pripravil/-a:
Jure Pristovnik, inž. el.

Direktor območne enote:
Miran Đuran, dipl. inž. el.

Poslano:
- TIRING, d.o.o., MOTNICA 11, 1236 TRZIN
- Arhiv

Priloge:
- Situacija

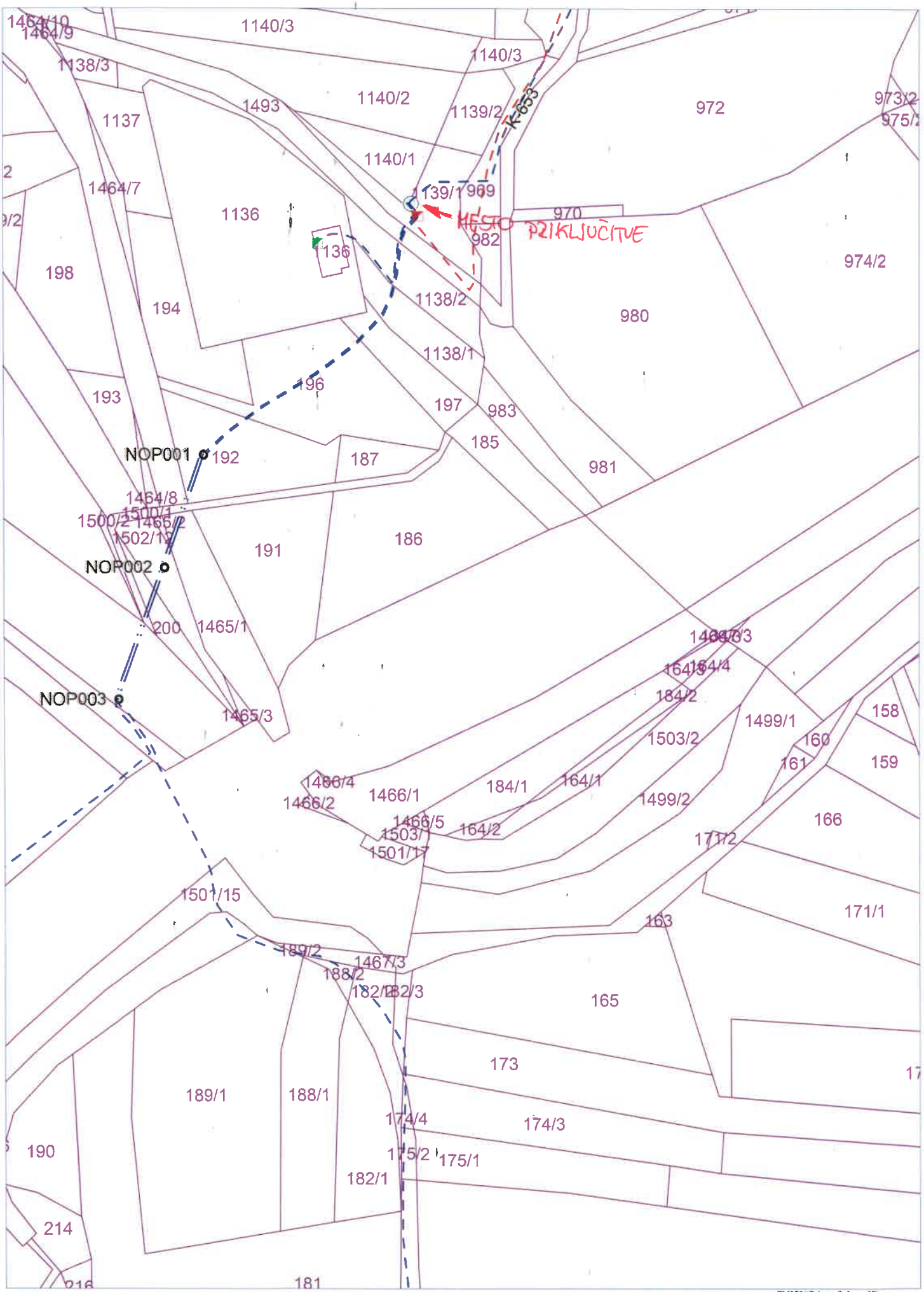

1:1400

EM3754(Prinovnik Jure - SB)
23.09.2021

ELEKTRO MARIBOR
podjetje za distribucijo
električne energije, d.d.

Vetrinjska ulica 2,
2000 Maribor Slovenija

OE ELEKTRO SLOVENSKA BISTRICA
Kolodvorska ulica 21 a,
2310 Slovenska Bistrica

> **T:** +386 (0)2 22-00-500 **(h.c.)**
> **F:** +386 (0)2 81-81-246
> **P.P.:** 120
> **E:** info@elektro-maribor.si
> **www.elektro-maribor.si**
> **TRR/IBAN:** 045150000570965
> **SWIFT KODA:** KBMASI2X

TIRING, d.o.o.
MOTNICA 11

1236 TRZIN

Vaš znak: _____ Naš znak: 1281680 (4002-2108/2022-2) Slovenska Bistrica, dne: 7. 11. 2022

ELEKTRO MARIBOR d.d. za distribucijskega operaterja na osnovi 465. člena Energetskega zakona (Ur.l. RS, št. 60/19 - uradno prečiščeno besedilo, 65/20, 158/20 - ZURE, 121/21 - ZSROVE, 172/21 - ZOEE), 139. člena Zakona o oskrbi z električno energijo (Ur.l. RS, št. 172/21) in 43. člena Gradbenega zakona (Ur.l. RS, št. 199/21) ter na podlagi vloge z dne **2. 11. 2022** izdaja

MNENJE K PROJEKTU št. 1281680 (4002-2108/2022-2)

K dokumentaciji: DGD, št. 870NN, OKTOBER 2022
Izdelovalec projekta: TIRING, d.o.o., MOTNICA 11, 1236 TRZIN
Za objekt: UMESTITEV NOVEGA ŽELEZNIŠKEGA POSTAJALIŠČA ZBELOVO NA GLAVNI ŽELEZNIŠKI PROGI ZIDANI MOST-ŠENTILJ D.M.
Investitor: SŽ - INFRASTRUKTURA, D.O.O., KOLODVORSKA ULICA 11, 1000 LJUBLJANA

Katastrska občina	Parcelne številke
1121 - ZBELOVSKA GORA	191, 192, 193, 194, 196, 197, 200, 1138/1, 1464/1, 1464/7, 1464/8, 1465/1, 1465/2, 1466/1, 1500/1, 1502/12, 1501/19
1120 - ZGORNJE LAŽE	1385/1

V postopku izdaje mnenja je bilo ugotovljeno, da se strinjamo z nameravano gradnjo in da so upoštevani pogoji iz:
Projektnih pogojev št.: 1281680, izdanih dne 11. 10. 2021

To mnenje k projektu (ali mnenje za priključitev) se izdaja skladno z 43. in 141. členom Gradbenega zakona za potrebe pridobitve gradbenega dovoljenja za investitorjev objekt in ne predstavlja tudi Soglasja za priključitev skladno s 139. člena Zakona o oskrbi z električno energijo (Ur.l. RS, št. 172/21).

To mnenje k projektu velja eno leto od dneva izdaje!

ELEKTRO MARIBOR
podjetje za distribucijo
električne energije, d.d.

Slovenska Bistrica, 7. 11. 2022

ELEKTRO MARIBOR,
podjetje za distribucijo
3 električne energije, d.d.
MARIBOR, Vetrinjska ulica 2
OE Slovenska Bistrica

Pripravil/-a:
Matjaž Razboršek

Direktor območne enote:
Božidar Govedič, univ. dipl. inž. el.

Poslano:
- TIRING, d.o.o., MOTNICA 11, 1236 TRZIN
- Arhiv